Poz. 1.8
1:50

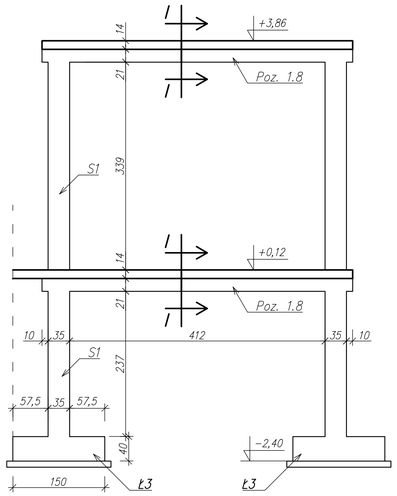


I – I
1:20

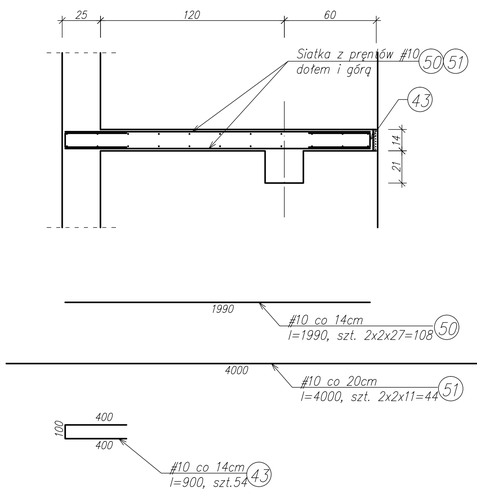


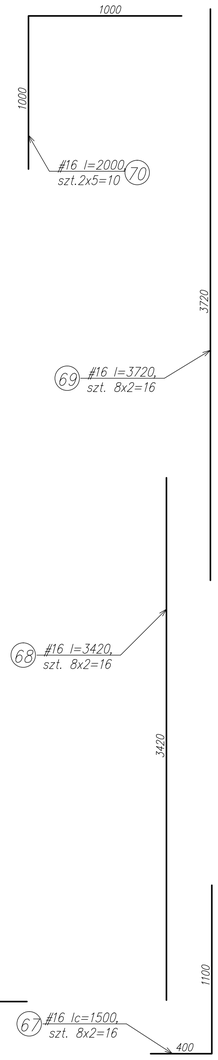


Słup S1
1:20

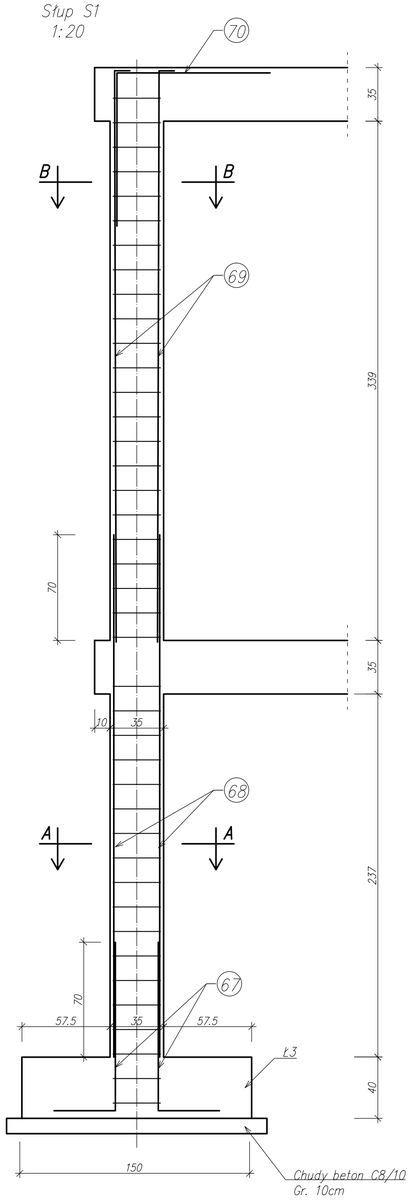


Poz. 1.8 (szt. 2)
1:20

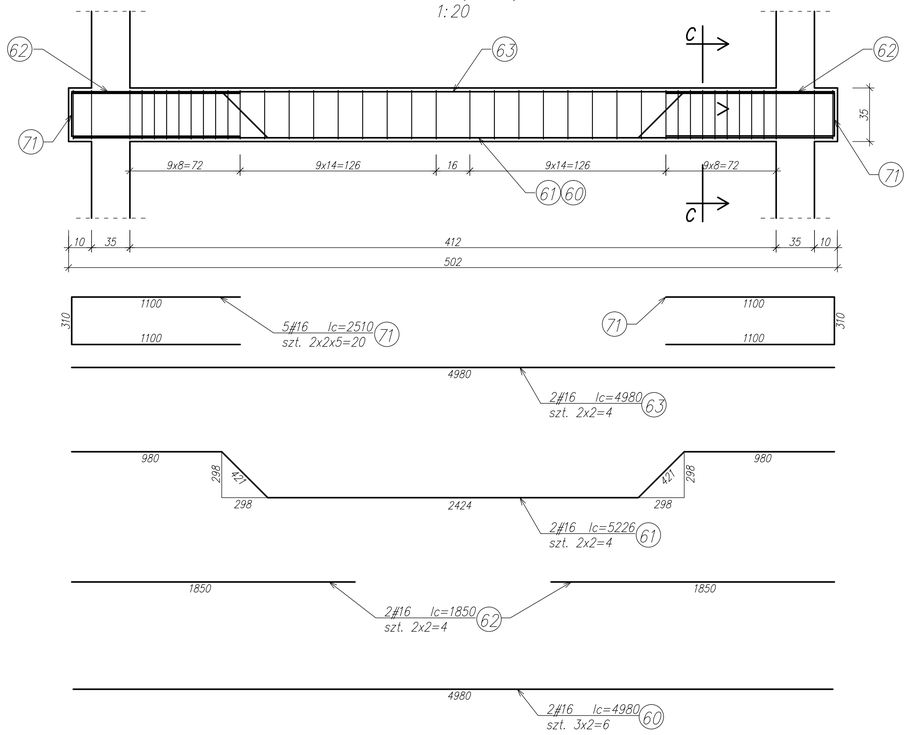


C–C
1:10

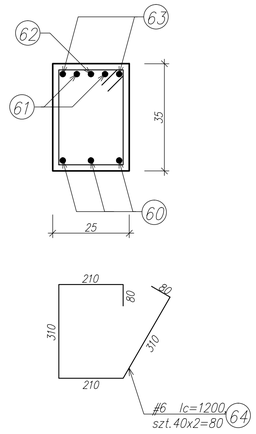


UWAGA:
BETON C25/30
$c_{nom}$ = 2cm
STAL AIII–34GS
Max.wartość w/c<0,5

B–B
1:10

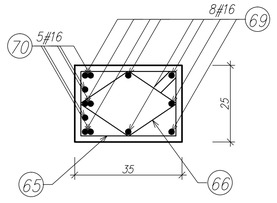


A–A
1:10

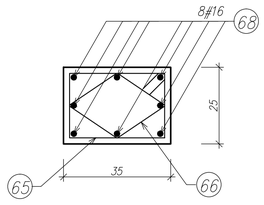


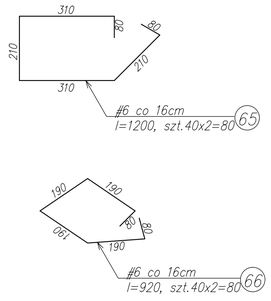


UWAGA:
1. Wymiary strzemion oraz odgięcia prętów podano w obrysie zewnętrznym,
2. Stosować łączenie prętów i siatek na zakład wg. wymogów PN–EN
3. Dla prętów, których długości zostały podane jako suma lc założono zapas równy 10% ich długości na zakład

| | | |
|---|---|---|
| TEMAT: RAMA – Poz.. 1.5 , 1.8 | | Rys. nr 3 |
| | | 1:50/1:20 |
| Grodków, ul. Szpitalna 1, Działka nr 189/1 | | 02.2014 |
| AUTORZY | | |
| AUTOR | dr inż. D. Fabianowski upr. nr 9/02/Op | |
| SPRAWDZAJĄCY | dr inż W. Abramek upr. nr Op 182/88 | |
| OPRACOWAŁ | mgr inż. W. Miśków | |